FTK kg 75, 150, 300, 500, 1000, 2000	Euro	130,00
FTK kg 3000, 5000	Euro	170,00
Approvazione **ATEX** Ex **II 1 G** Ex **II 2 D (zone 0-1-2-21-22)** / *ATEX approved (zone 0-1-2-21-22)*	Euro	10,00

A richiesta, per FTK da 1000 a 5000 kg, versione approvata OIML **R60 C3 Vmin = Emax / 12000**
On request, for FTK 1000 to 5000 kg, version approved

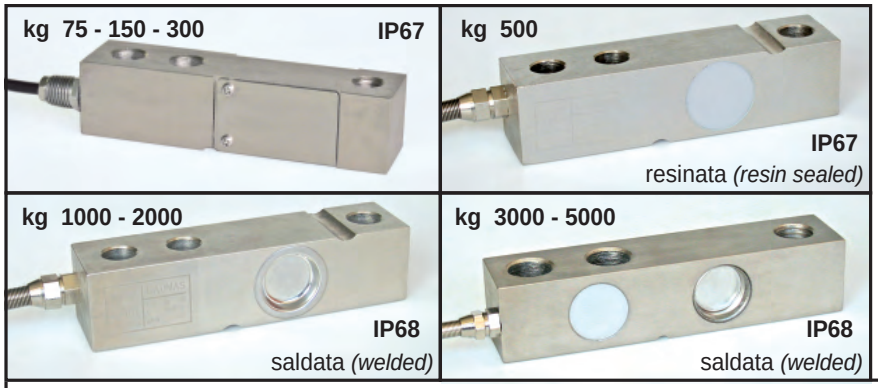

- **ESECUZIONE IN ACCIAIO SPECIALE**
- **ERRORE COMBINATO ≤ +/- 0,02 %**
- **GRADO DI PROTEZIONE IP67 / IP68**

- *SPECIAL STEEL CONSTRUCTION*
- *COMBINED ERROR ≤ +/- 0.02 %*
- *PROTECTION RATING IP67 / IP68*

Dimensions (mm)

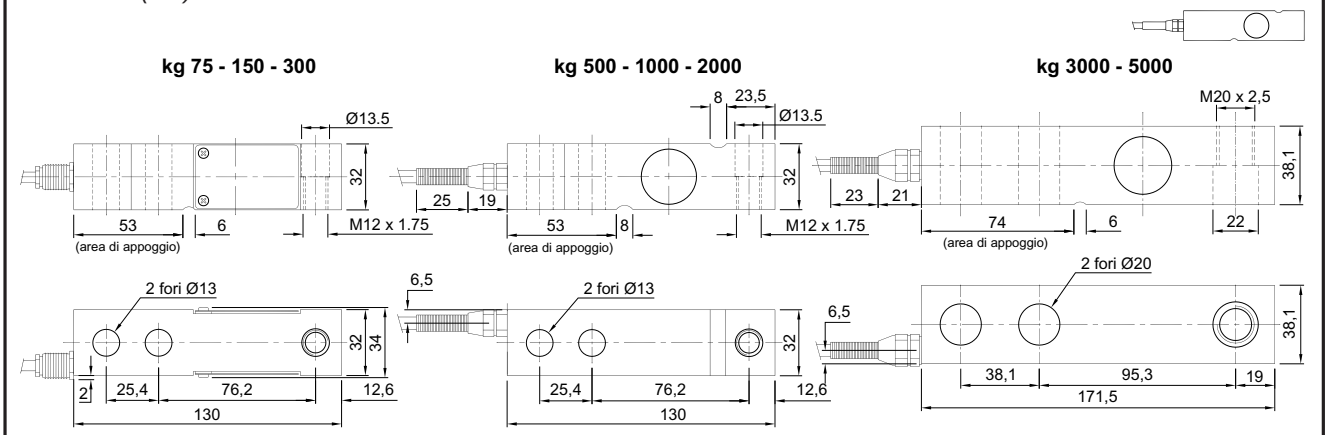

CARATTERISTICHE TECNICHE		TECHNICAL FEATURES
SENSIBILITA'	2 mV/V +/-0.1%	*SENSITIVITY*
EFFETTO DELLA TEMPERATURA SULLO ZERO	0.002 % / °C	*TEMPERATURE EFFECT ON ZERO*
EFFETTO DELLA TEMPERATURA SUL FONDO SCALA	0.002 % / °C	*TEMPERATURE EFFECT ON SPAN*
COMPENSAZIONE TERMICA	- 10°C / + 40°C	*COMPENSATED TEMPERATURE RANGE*
CAMPO DI TEMPERATURA DI LAVORO	- 20°C / + 70°C	*OPERATING TEMPERATURE RANGE*
CREEP A CARICO NOMINALE DOPO 30 MINUTI	0.02 %	*CREEP AT NOMINAL LOAD IN 30 MINUTES*
TENSIONE DI ALIMENTAZIONE MAX TOLLERATA	15 Volt	*MAX SUPPLY VOLTAGE WITHOUT DAMAGE*
RESISTENZA D'INGRESSO	380 Ohm +/-40	*INPUT RESISTANCE*
RESISTENZA DI USCITA	350 Ohm +/-10	*OUTPUT RESISTANCE*
BILANCIAMENTO DI ZERO	+/- 1 %	*ZERO BALANCE*
RESISTENZA D'ISOLAMENTO	> 5000 MOhm	*INSULATION RESISTANCE*
CARICO STATICO MASSIMO	150 %	*MECHANICAL LIMIT IN SERVICE*
CARICO DI ROTTURA in % sul FONDO SCALA	> 250 %	*DESTRUCTIVE LOAD*
DEFLESSIONE A CARICO NOMINALE	0.6 mm	*DEFLECTION AT NOMINAL LOAD*

CAVO		CABLE
LUNGHEZZA	6 m	*LENGHT*
DIAMETRO	5 mm	*DIAMETER*
FILI CONDUTTORI	4 x 0.24 mm^2	*CORES*

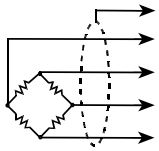

SCHERMO	SHIELD
+ SEGNALE (VERDE)	+ SIGNAL (GREEN)
+ ALIMENTAZIONE (ROSSO)	+ EXCITATION (RED)
- SEGNALE (BIANCO)	- SIGNAL (WHITE)
- ALIMENTAZIONE (NERO)	- EXCITATION (BLACK)

Accessori di montaggio a pag. 31, 41, 42, 43, 44, 45, 46 / *Mounting accessories see pages 31, 41, 42, 43, 44, 45, 46*